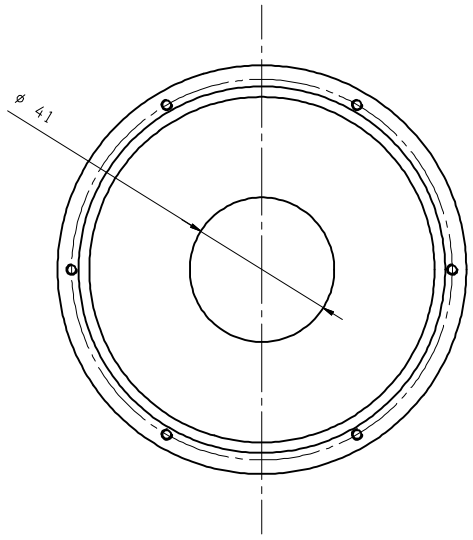

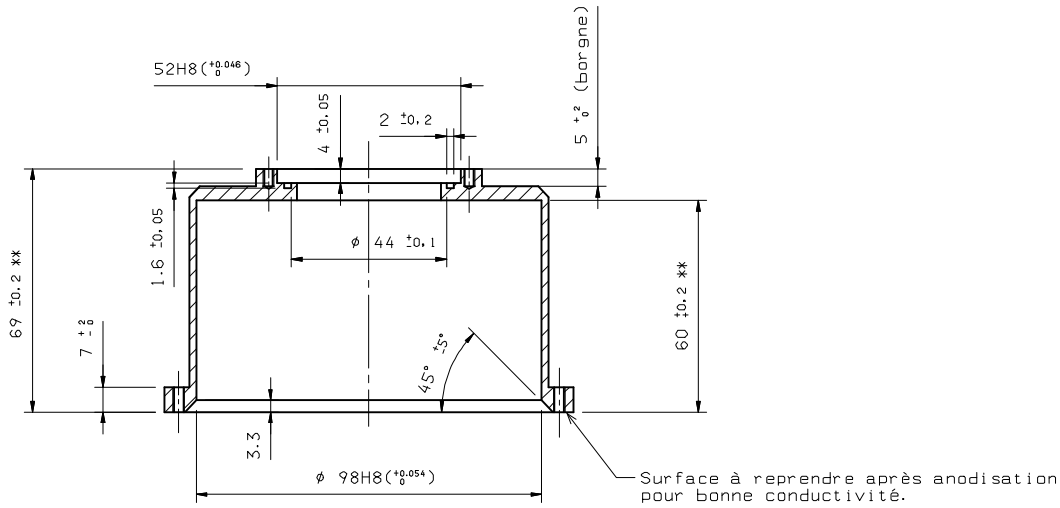

** Ces deux cotes sont à adapter
en fonction des besoins pour l'implantation de l'obturateur.
Cotes données pour l'obturateur Pentax.

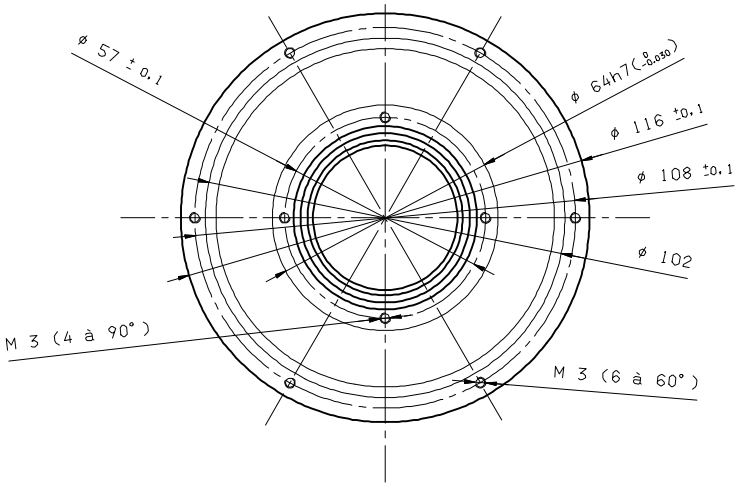

ECHELLE 1:1	MATIERE : 2017A (AU4G)	TRAITEMENT : OXYDATION ANODIQUE NOIRE

AUDINE ETANCHE : CORPS V2

FORMAT A2