Interface bluetooth / Rs232 pour application PicAstro (ou autre)

Vous avez une application qui nécessite une connection série RS232 avec votre PC et vous souhaitez vous affranchir de ce fil à la patte ?
Voici un petit montage simple qui remplacera le fil par une liaison bluetooth, a mettre physiquement en lieu et place du cable.

La base et un module BT de DF-robot à 21.9$ soit environ 18€
voir ici : http://www.dfrobot.com/index.php?route=product/product&path=45_79&product_id=360
Sa mise en service est simple, il suffit d'aller dans *panneau de configuration / périphérique bluetooth / ajouter* et de se laisser conduire…

Le shéma ne présente pas de difficulté particulière : un circuit MAX232 pour la conversion RS232 en TTL (niveau compatible avec le module BT) et une alimentation type pile 9V.

Bon amusement.

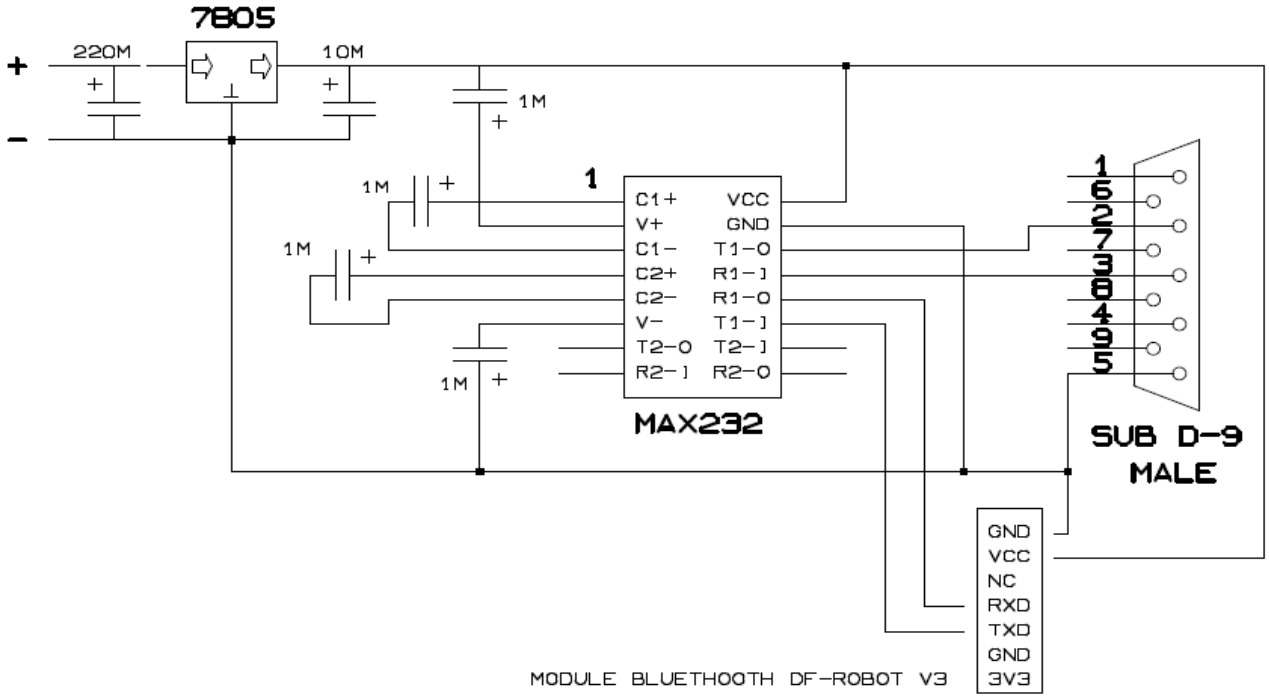

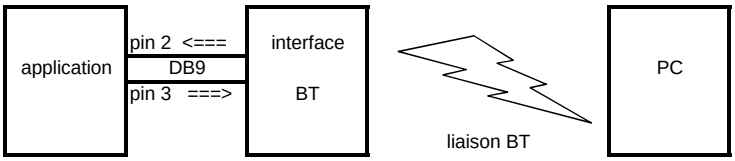

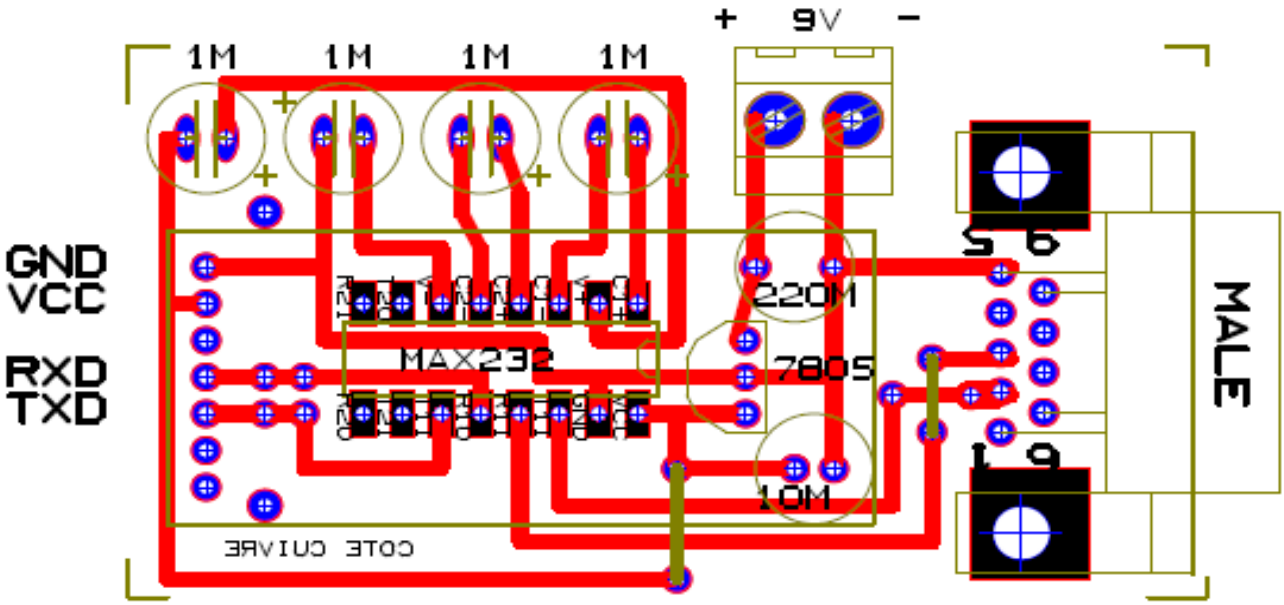

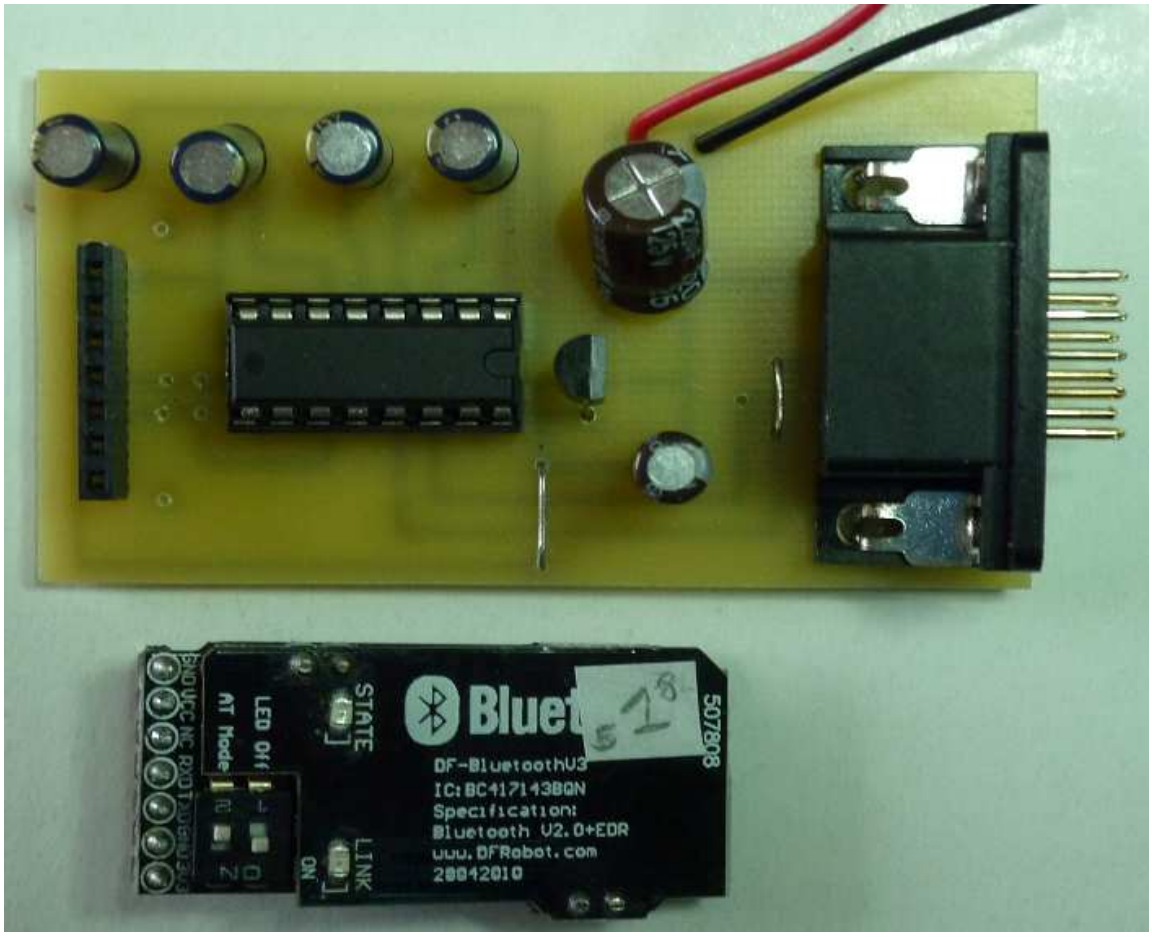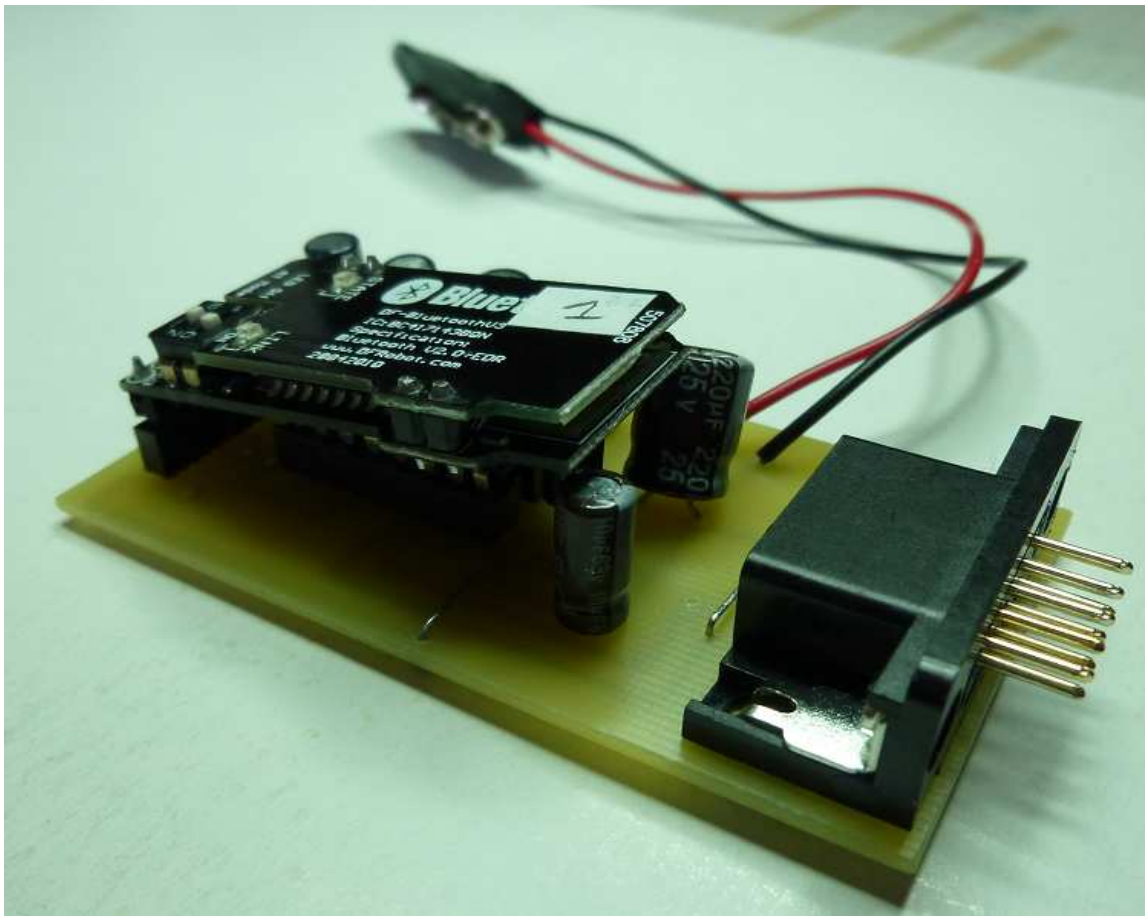
STATE
LED Off
AT Mode
LINK
ON
DF-BluetoothV3
IC:BC417143BQN
Specification:
Bluetooth V2.0+EDR
www.DFRobot.com
28042010
507808