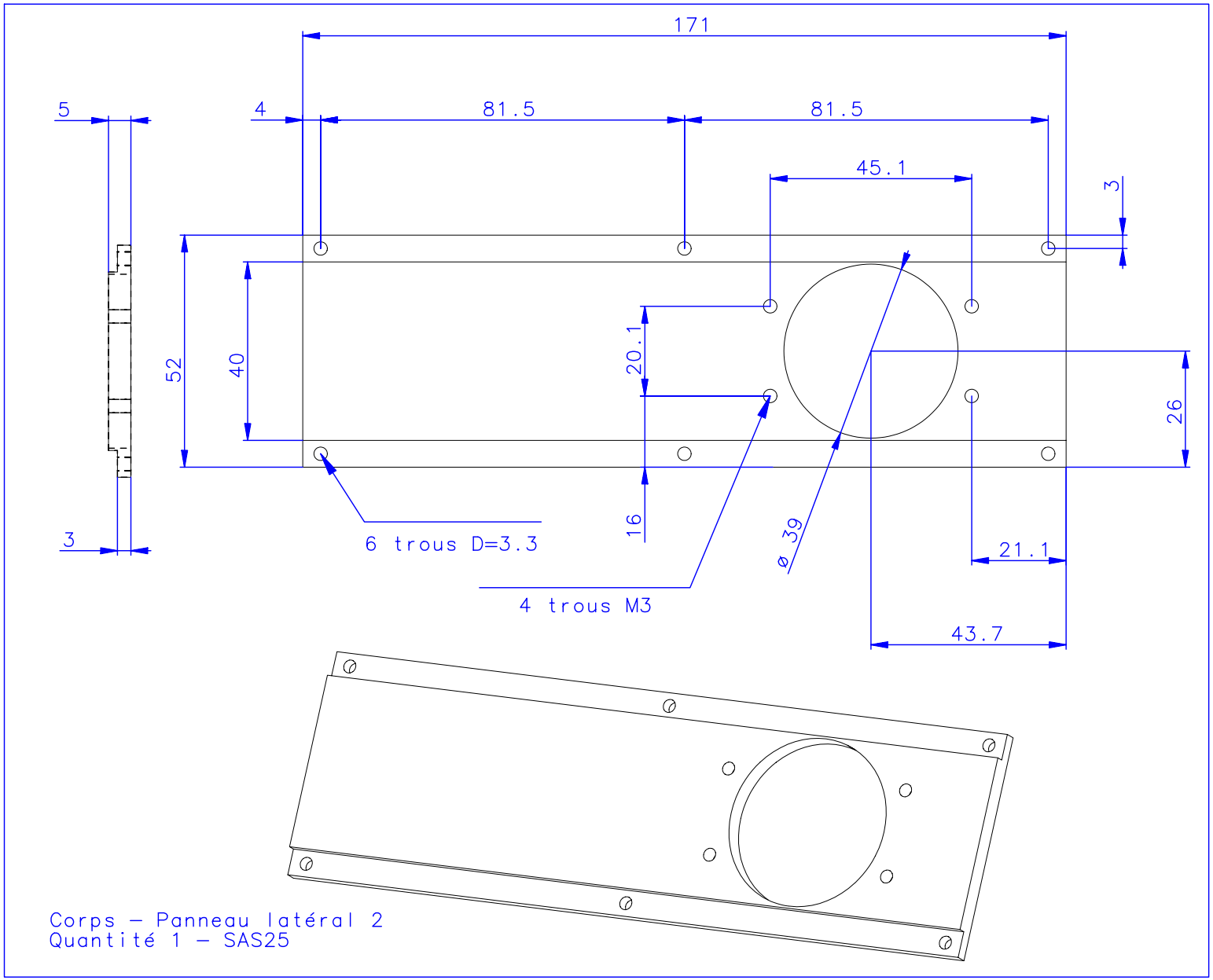

Corps – Panneau latéral 2
Quantité 1 – SAS25